Модем NB-IoT

Основа систем дистанционного сбора показаний

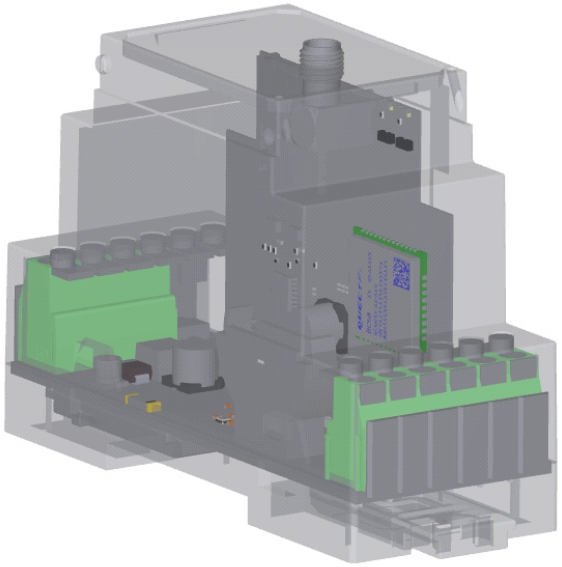

Назначение

Устройство для дистанционного **снятия показаний** с приборов учета ресурсов и **передачи данных** на удаленный сервер для обработки, анализа и хранения

Основные характеристики

Вводы/Выводы:
1) **Универсальные** входы/выходы **GPIO** - 4 шт.
2) **Цифровые интерфейсы:** RS-232, RS-485/RS-422

Тип связи: NB IoT, LTE Cat M1 (eMTC)

Диапазон температур (гарантированный): от - 10 до 45 °C

Время работы: более 5 лет

Достоинства

redbees

<u>Универсальность:</u>
- работа с **несколькими** приборами/датчиками **одновременно**: счетчики, внешние датчики
- **совместимость** со счетчиками с **импульсными** и **цифровыми** выходами
- **совместимость со сторонним ПО** для учета показаний и их обработки

<u>Безопасность:</u>
- Контроль работоспособности
- Резервирование канала ПД
- Защита от ошибок пользователя

<u>Исполнение:</u>
ПД: 2 SIM-карты/eSIM
Питание: Внешний блок/ встроенная батарея
Антенна: Внешняя (SMA)/ встроенная
Корпус: на DIN-рейку/ проушина
Индустриальное: герметичность

<u>Настройка/Управление:</u>
- Обновление прошивки по воздуху (**OTA**)
- Индикатор статуса работы/ уровня сигнала
- ПО для настройки, управления и обновления

http://redbees.ru/ **Тел.:** +7 (812) 946-03-70, **e-mail:** sale@redbees.ru, г. Санкт-Петербург